WRB door mounted.pdf 7 2023-02-23 12:51:54

Porte Centre

R

L

Convient aux largeurs d'armoire suivantes. Pour les armoires en dimensions impériales avec des côtés de 5/8 po, veuillez vous référer au positionnement métrique correspondant.

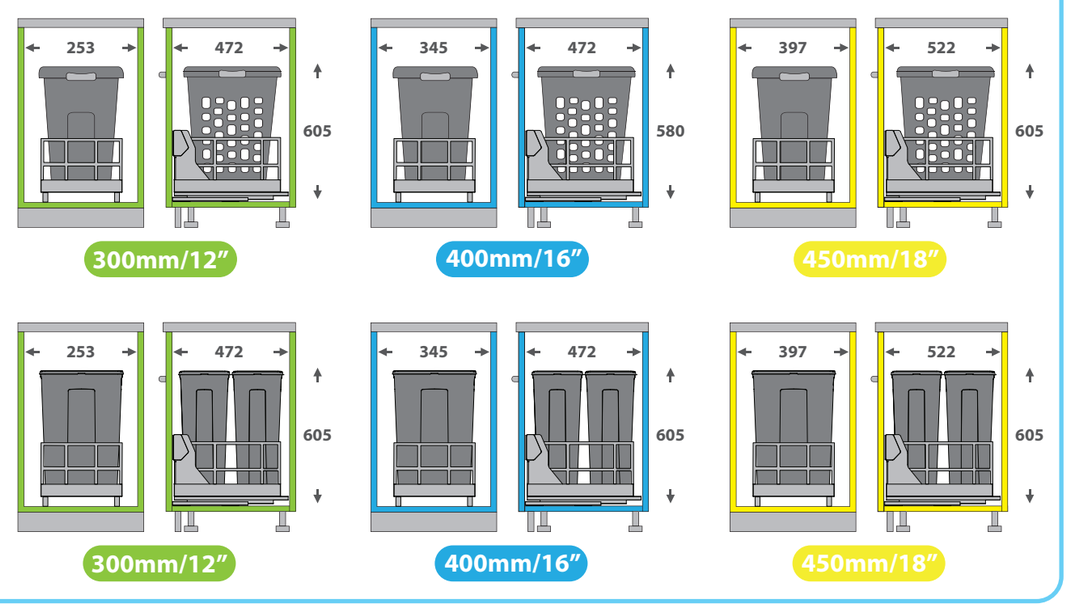

Étape1 & 5

x10

Étape 4

x8

Étape 9 & 11

x8

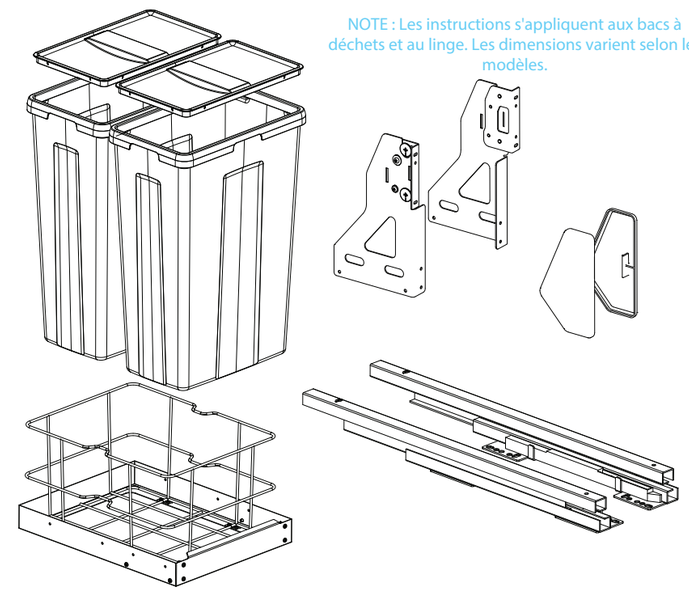

NOTE : Les instructions s'appliquent aux bacs à déchets et au linge. Les dimensions varient selon les modèles.

218mm

218mm

189 mm
163 mm
117 mm

450mm Caisson
400mm Caisson
300mm Caisson

85mm

85mm

Étape 7 450mm Caisson
Étape 7 400mm Caisson
Étape 7 350mmCaisson

1

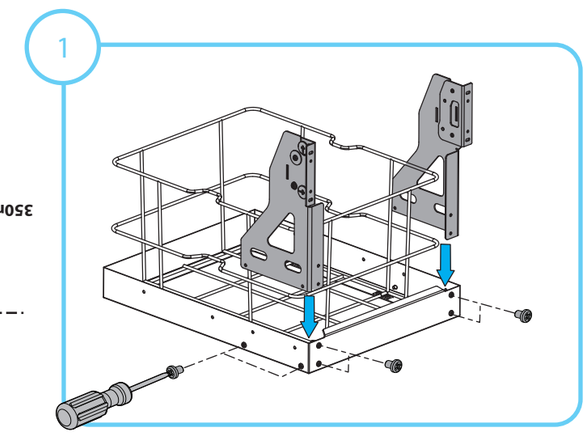

Fixez les bras de porte au bac inférieur.

2

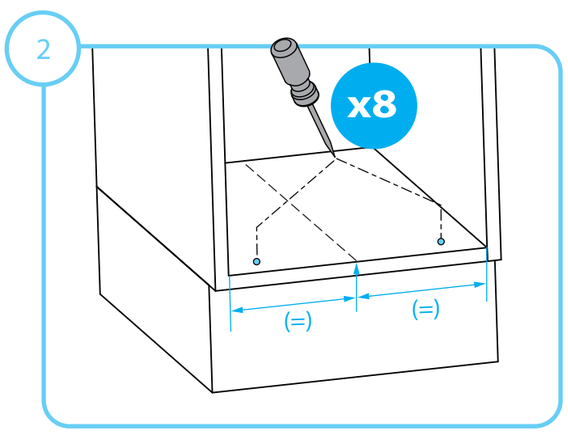

Mesurez le centre de l'armoire. Utilisez le gabarit pour marquer les trous de support au poinçon dans le fond de l'armoire.

3

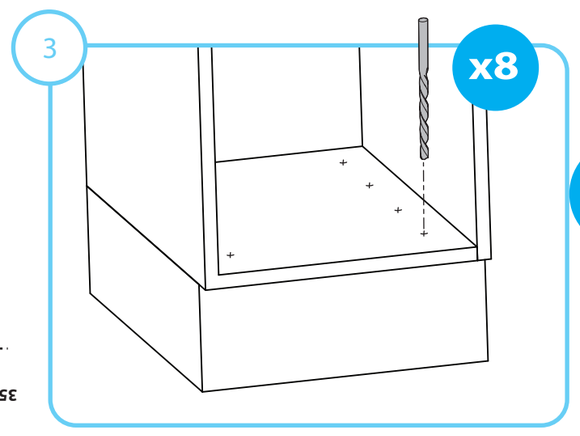

Percez les trous de support dans le fond de l'armoire.

4

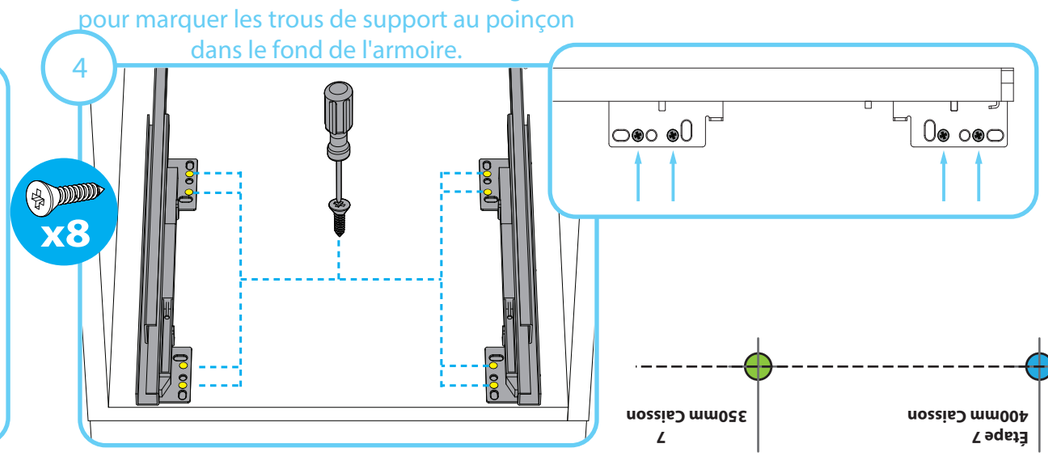

Vissez les supports dans le fond de l'armoire.

5

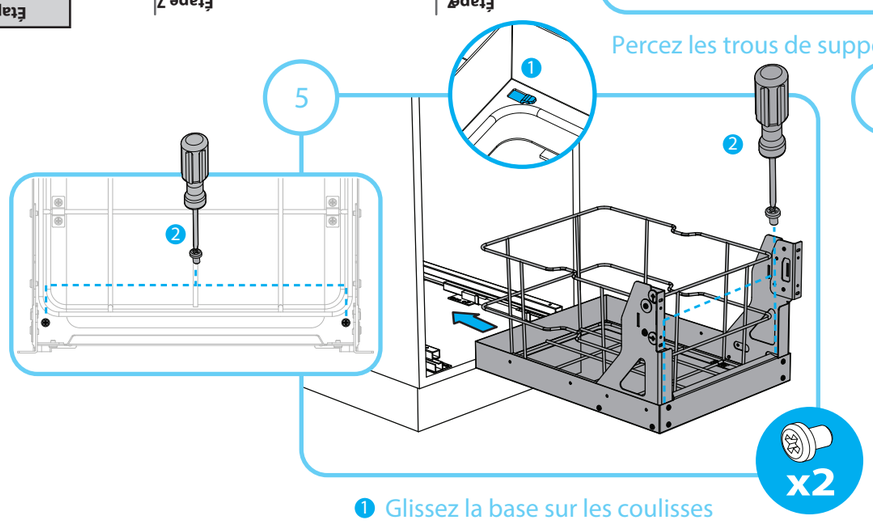

❶ Glissez la base sur les coulisses jusqu'à arriver en butée
❷ Vissez la base sur la coulisse à l'avant

6

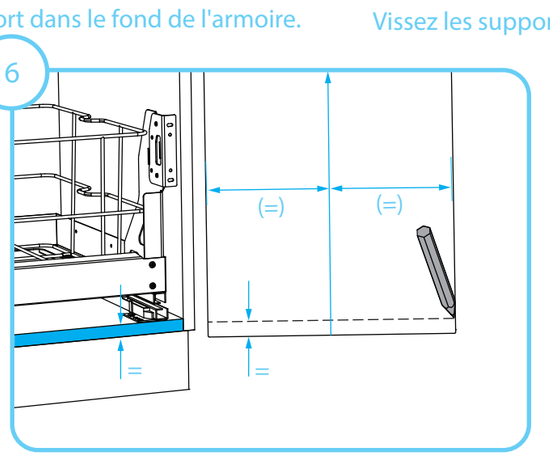

Utilisez le gabarit pour marquer les attaches de façade sur la porte

7

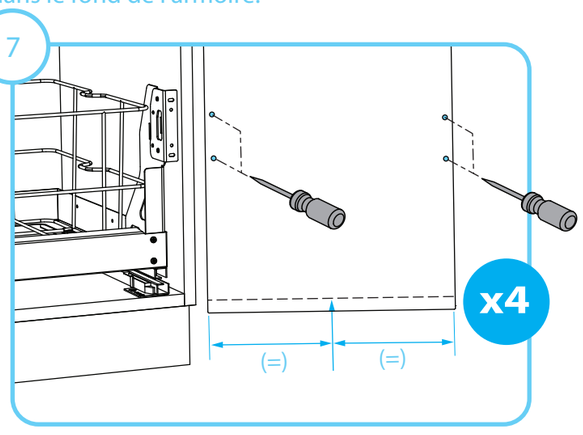

Marquez les emplacements de perçage

8

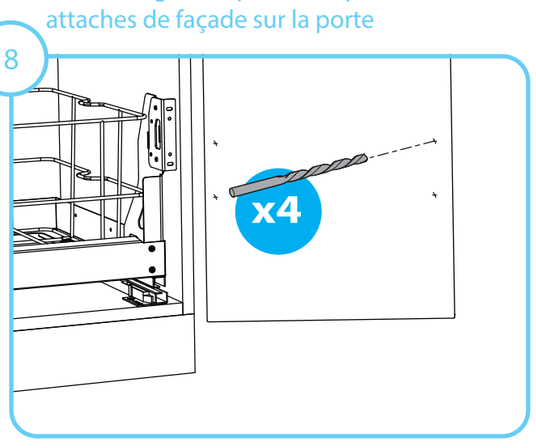

Percez les trous de support dans la porte de l'armoire.

23 mm

Étape 2 450mm Caisson
Étape 2 450mm Caisson
Étape 2 400mm Caisson
Étape 2 300mm Caisson
Étape 2 400mm Caisson
Étape 2 300mm Caisson

9

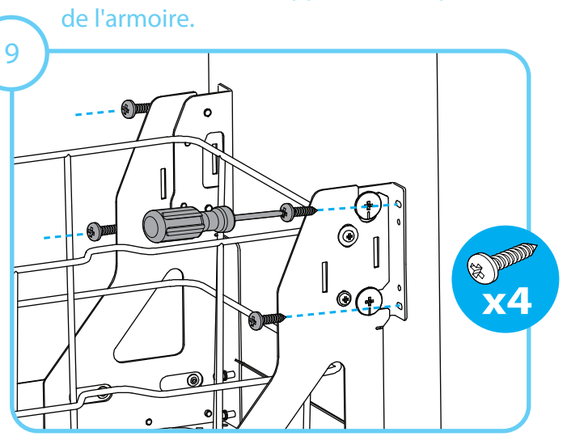

Vissez les bras de porte à l'armoire en utilisant les trous oblongs centraux.

Étape 2 450mm Caisson
Étape 2 450mm Caisson
Étape 2 300mm Caisson
Étape 2 400mm Caisson
Étape 2 300mm Caisson
Étape 2 400mm Caisson

23 mm

210mm

178mm

10

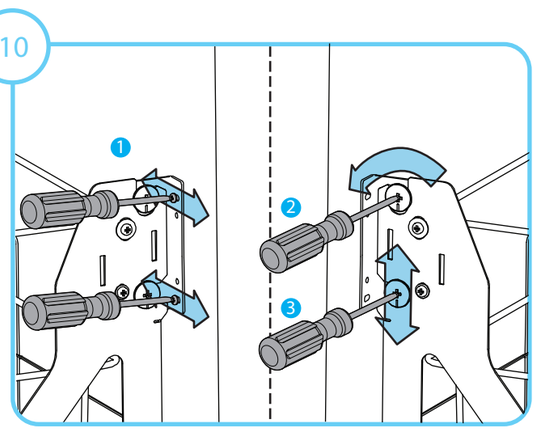

Ajustez vers la gauche et vers la droite (1), puis serrez. Ajustez la position verticale (3) et l'inclinaison (2).

11

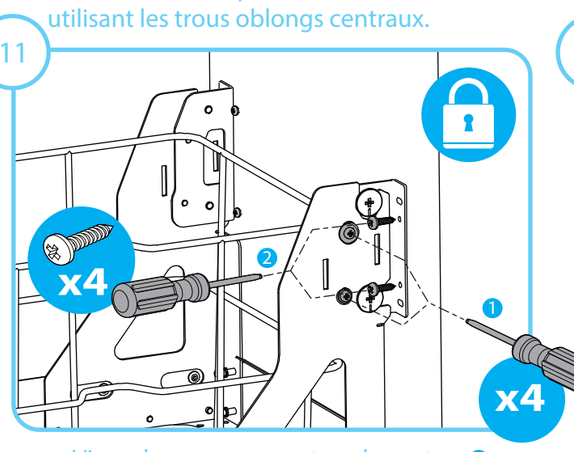

Vissez le support avant sur la porte. ❶
Verrouillez le vertical et l'inclinaison ❷

12

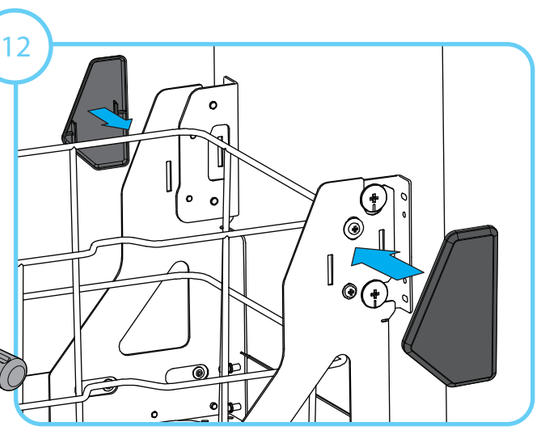

Installez les caches-vis

178mm

210mm

13

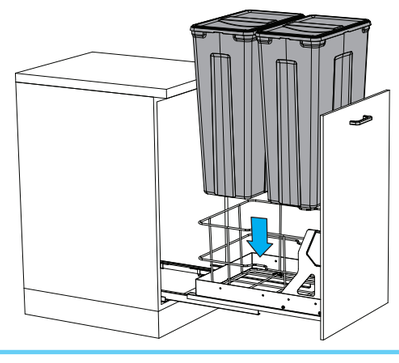

Installez le ou les bacs.

L

R

Étape 2 450mm Caisson
Étape 2 400mm Caisson
Étape 2 300mm Caisson
Étape 2 450mm Caisson
Étape 2 400mm Caisson
Étape 2 300mm Caisson

23 mm

24 mm

68 mm
114 mm
140 mm

300mm Caisson
400mm Caisson
450mm Caisson

Caisson Centre